OZN. NA VÝKRESE	ROZMERY [mm] SCHEMATICKÉ ZOBRAZENIE VÝROBKU	POPIS	MERNÁ JEDNOTKA	MNOŽSTVO	ZÁKLADNÝ NÁTER	VRCHNÝ NÁTER	FAREBNÝ ODTIEŇ
11 Z	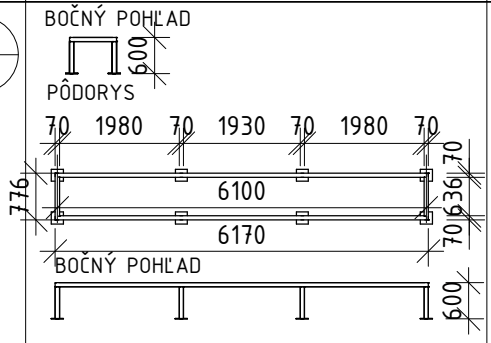	OCEĽOVÁ PODSADA PRE ULOŽENIE VZT ZARIADENÍ ZVÁRANÁ Z UZATVORENÝCH JAKLOVÝCH PROFILOV 70x70x5mm + 8 KS - OCEĽOVÉ KOTVIACE PLATNIČKY POD KAŽDÚ STOJKU S ROZMERMI 200x200x5mm, 2 KUSY	bm kg/m kg kg	18,7 9,415 176,5 353	ŽIAROVÉ POZINKOVANIE (85 µm) + EXPOXID (100 µm)	POLYURETÁNOVÝ (80 µm)	RAL 7035
12 Z	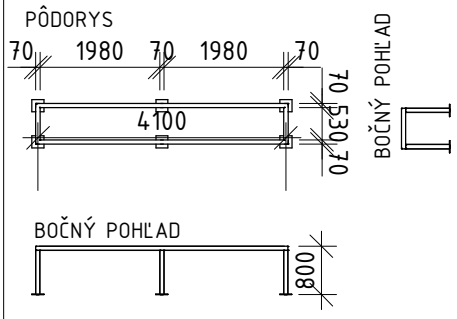	OCEĽOVÁ PODSADA PRE ULOŽENIE VZT ZARIADENÍ ZVÁRANÁ Z UZATVORENÝCH JAKLOVÝCH PROFILOV 70x70x5mm + 6 KS - OCEĽOVÉ KOTVIACE PLATNIČKY POD KAŽDÚ STOJKU S ROZMERMI 200x200x5mm, 1 KUS	bm kg/m kg	14,48 9,415 136,33	ŽIAROVÉ POZINKOVANIE (85 µm) + EXPOXID (100 µm)	POLYURETÁNOVÝ (80 µm)	RAL 7035
13 Z	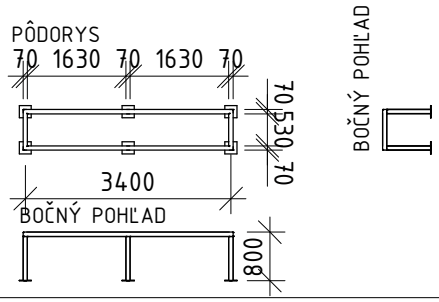	OCEĽOVÁ PODSADA PRE ULOŽENIE VZT ZARIADENÍ ZVÁRANÁ Z UZATVORENÝCH JAKLOVÝCH PROFILOV 70x70x5mm + 6 KS - OCEĽOVÉ KOTVIACE PLATNIČKY POD KAŽDÚ STOJKU S ROZMERMI 200x200x5mm, 1 KUS	bm kg/m kg	13,08 9,415 123,15	ŽIAR. POZINK. (85 µm)+ EXPOXID (100 µm)	POLYURETÁN. (80 µm)	RAL 7035
14 Z	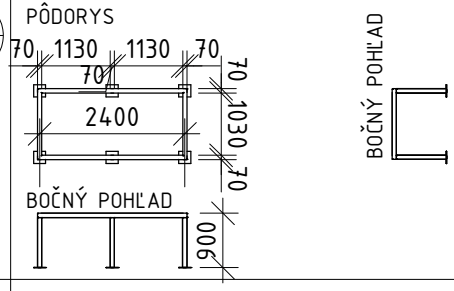	OCEĽOVÁ PODSADA PRE ULOŽENIE VZT ZARIADENÍ ZVÁRANÁ Z UZATVORENÝCH JAKLOVÝCH PROFILOV 70x70x5mm + 6 KS - OCEĽOVÉ KOTVIACE PLATNIČKY POD KAŽDÚ STOJKU S ROZMERMI 200x200x5mm, 1 KUS	bm kg/m kg	12,08 9,415 113,75	ŽIAR. POZINK. (85 µm)+ EXPOXID (100 µm)	POLYURETÁN. (80 µm)	RAL 7035
15 Z	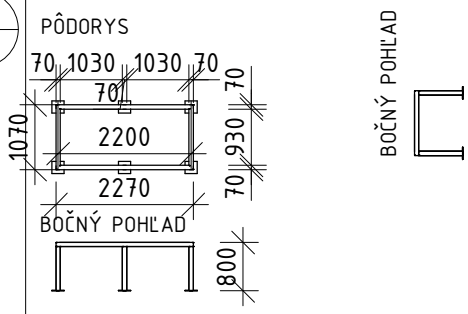	OCEĽOVÁ PODSADA PRE ULOŽENIE VZT ZARIADENÍ ZVÁRANÁ Z UZATVORENÝCH JAKLOVÝCH PROFILOV 70x70x5mm + 6 KS - OCEĽOVÉ KOTVIACE PLATNIČKY POD KAŽDÚ STOJKU S ROZMERMI 200x200x5mm, 1 KUS	bm kg/m kg	11,48 9,415 108,08	ŽIAROVÉ POZINKOVANIE (85 µm) + EXPOXID (100 µm)	POLYURETÁNOVÝ (80 µm)	RAL 7035
	MATERIÁL PRE OCEĽOVÉ KOTVIACE PLATNIČKY K OCEĽOVÝCM PODSADÁM	KOVOVÁ PLATNIČKA Z PLECHU ZA TEPLA VALCOVANÉHO HR.: 5mm POTREBNÉ MNOŽSTVO 40x0,2x0,2 = 1,6m^2	ks kg/ks kg	40 1,57 63			

VZDUCHOTESNOSŤ OCEĽOVÝCH KONŠTRUKCIÍ ZABEZPEČIŤ ZVARMI A TMELENÍM!

VŠETKY ROZMERY VÝROBKOV SÚ LEN ORIENTAČNÉ, PRESNÝ ROZMER ZAMERAŤ PRED VÝROBOU NA STAVBE; VRÁTANE SPOJOVACIEHO A UPEVŇOVACIEHO MATERIÁLU